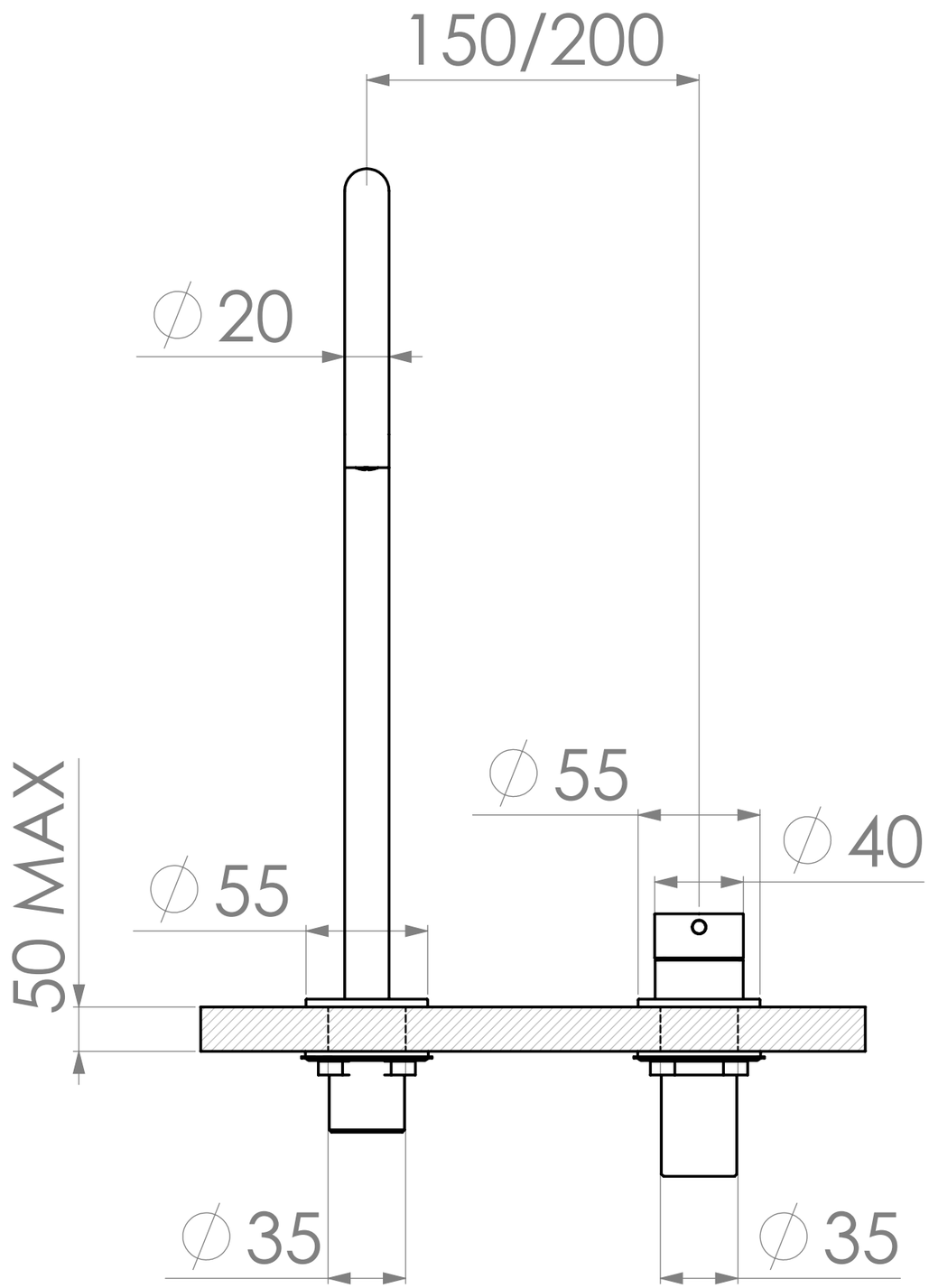

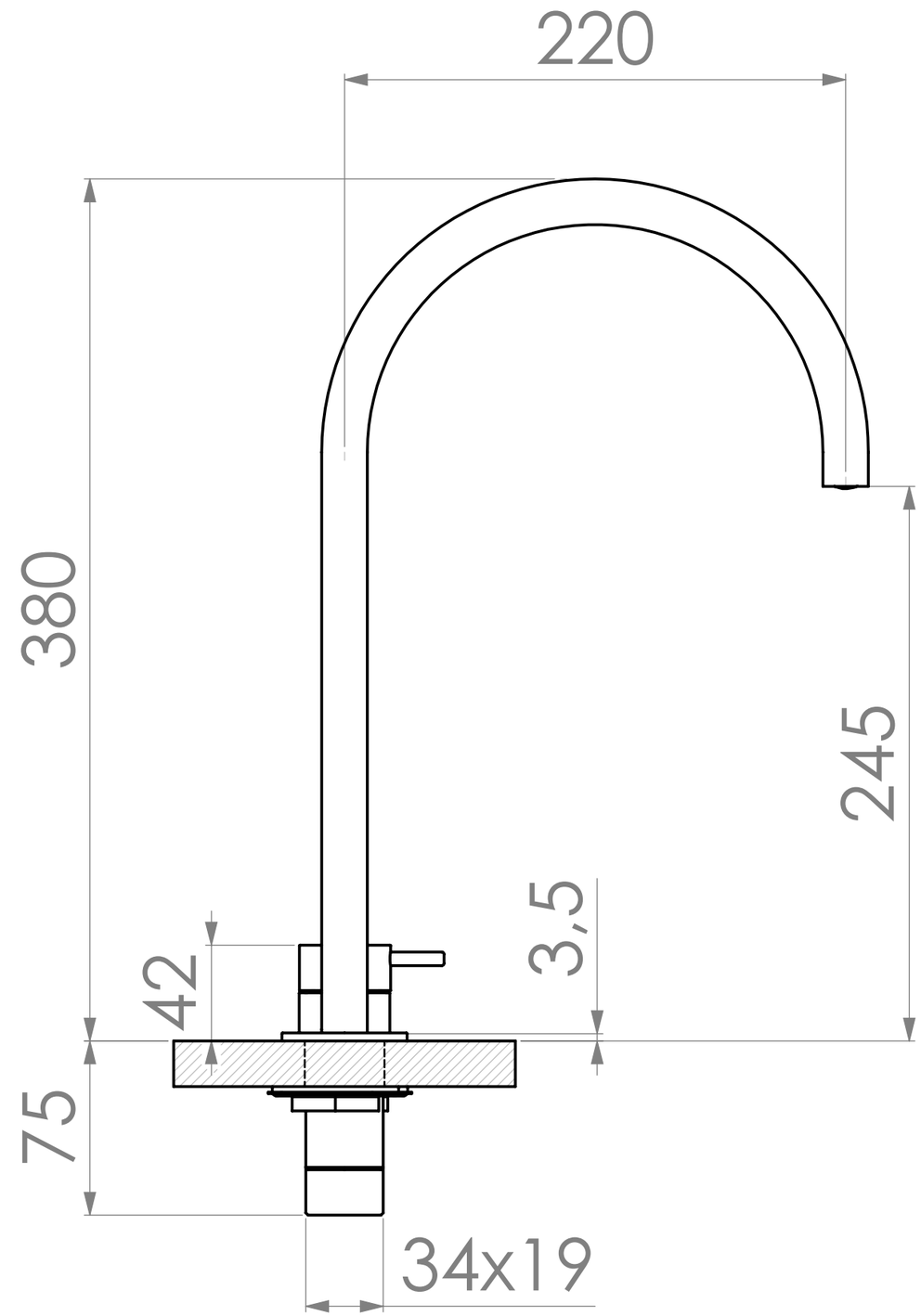

Disegno di proprietà della Geda S.R.L. Riproduzione vietata senza autorizzazione

DATA: 19/11/2021

RADOMONTE

FINITURA:

APPROVATO:

ELABORATO:

DENOMINAZIONE

TOKI 2 FORI CANNA A PONTE RIALZATA

CODICE

TKI34