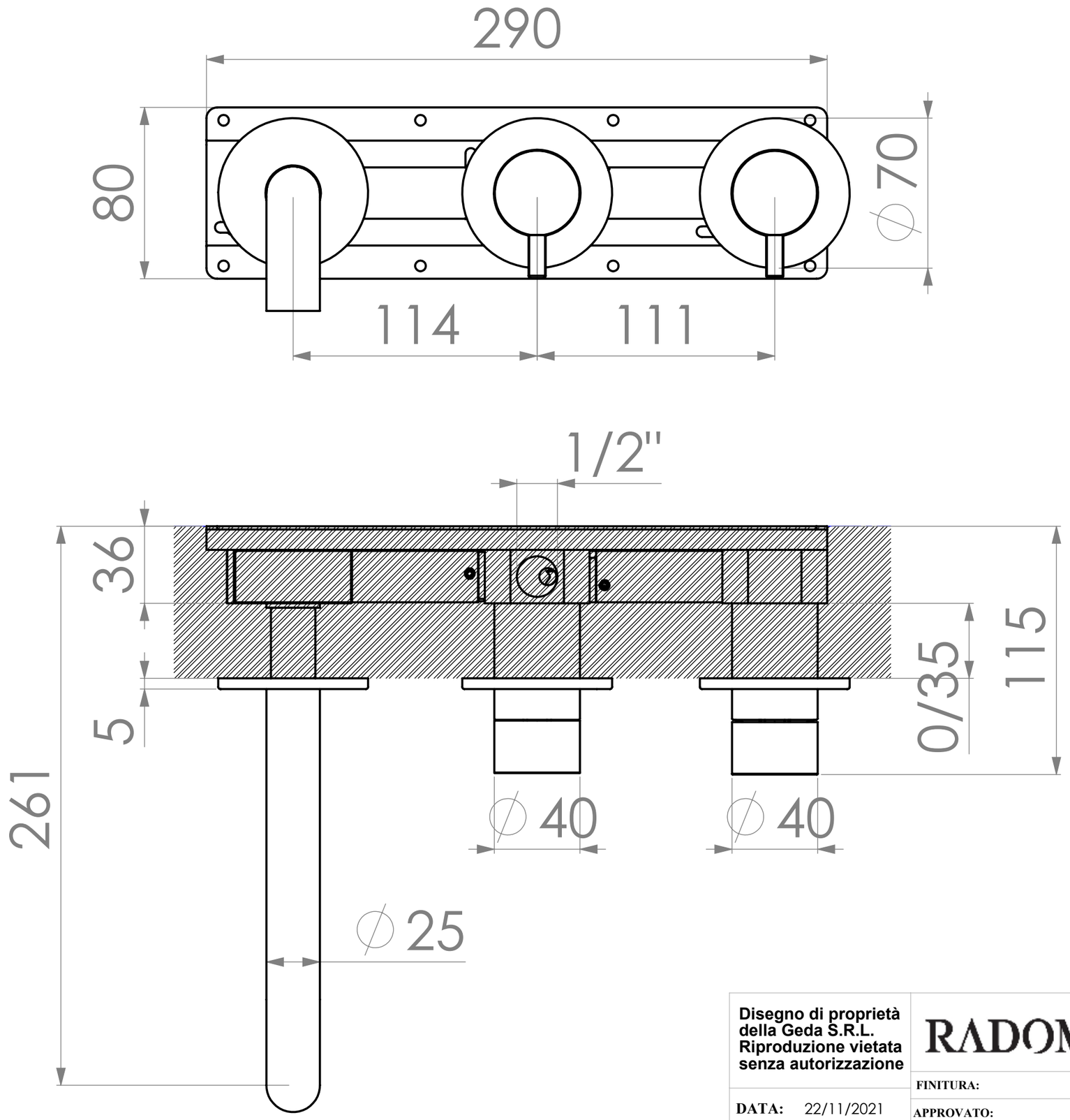

Disegno di proprietà della Geda S.R.L. Riproduzione vietata senza autorizzazione

DATA: 22/11/2021

RADOMONTE

FINITURA:

APPROVATO:

ELABORATO:

DENOMINAZIONE

MISCELATORE VASCA CON DEV.2 VIE E BOCCA DI EROGAZIONE cm 19

CODICE

TQV82