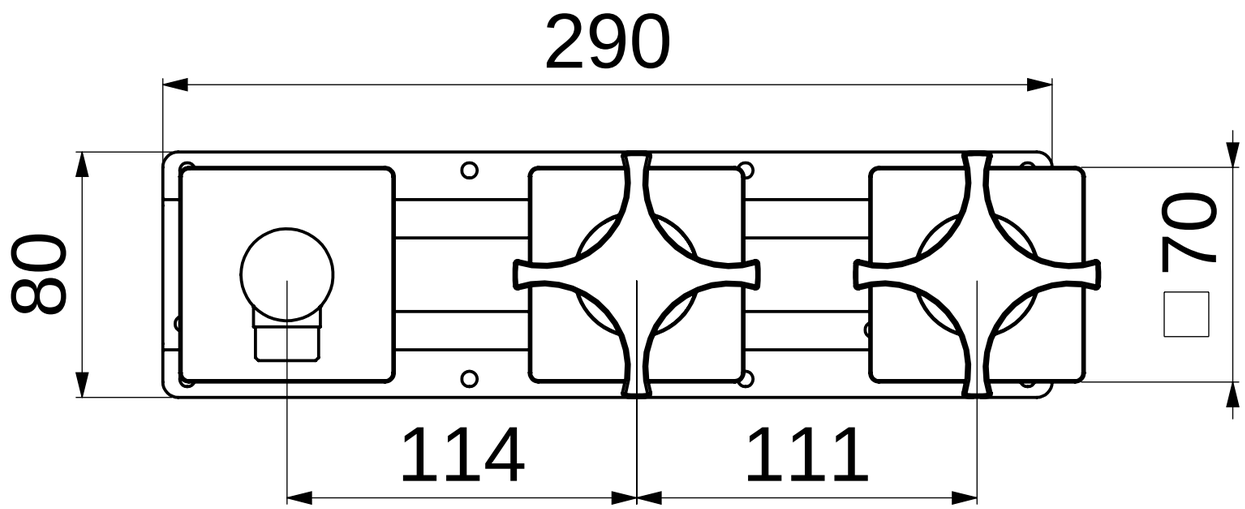

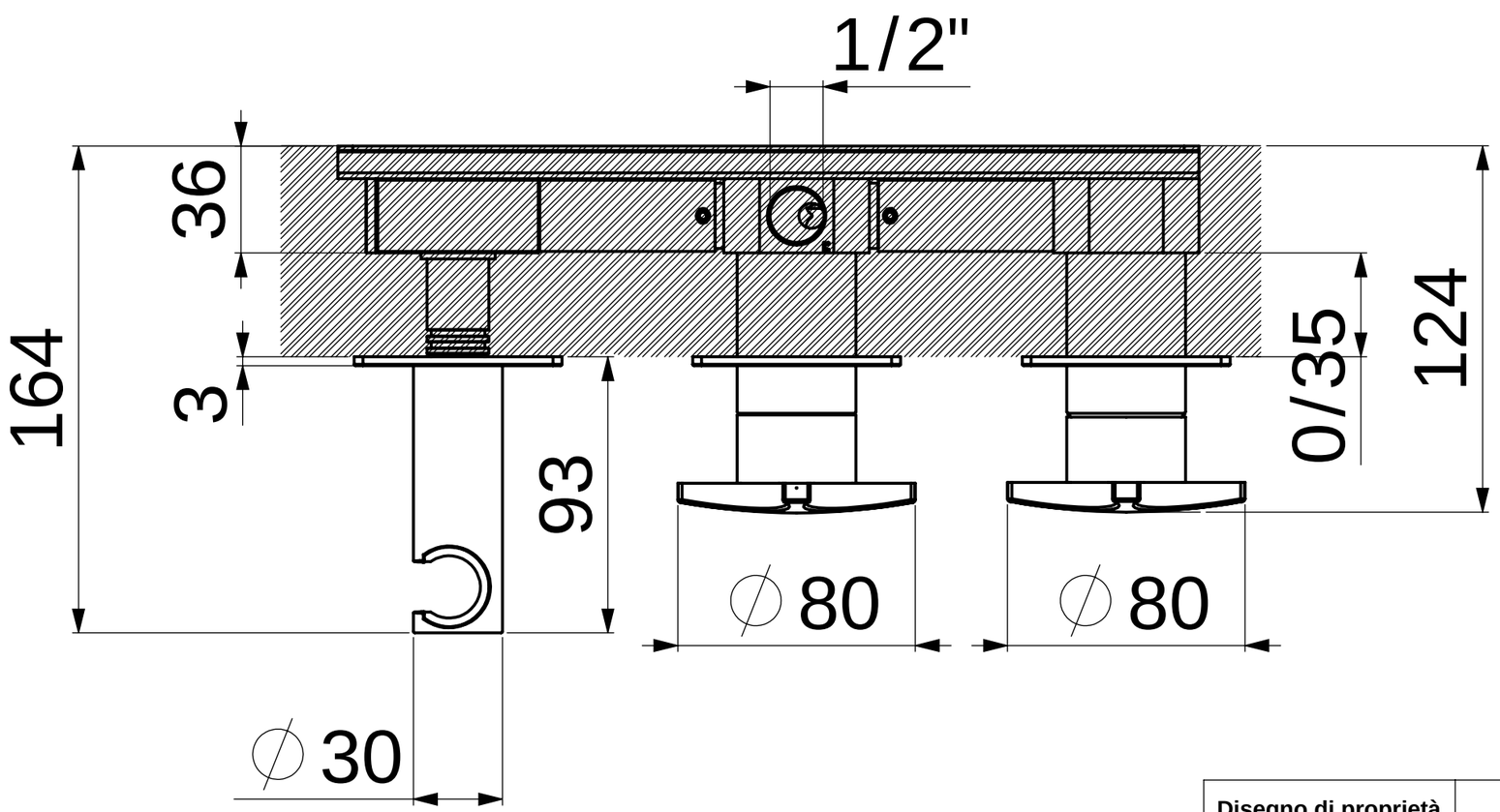

Disegno di proprietà della Geda S.R.L. Riproduzione vietata senza autorizzazione

DATA: 27/05/2025

RADOMONTE

FINITURA:

APPROVATO:

ELABORATO:

DENOMINAZIONE

MISCELATORE DOCCIA CON DEV.2 VIE E PRESA ACQUA

CODICE

DXW80