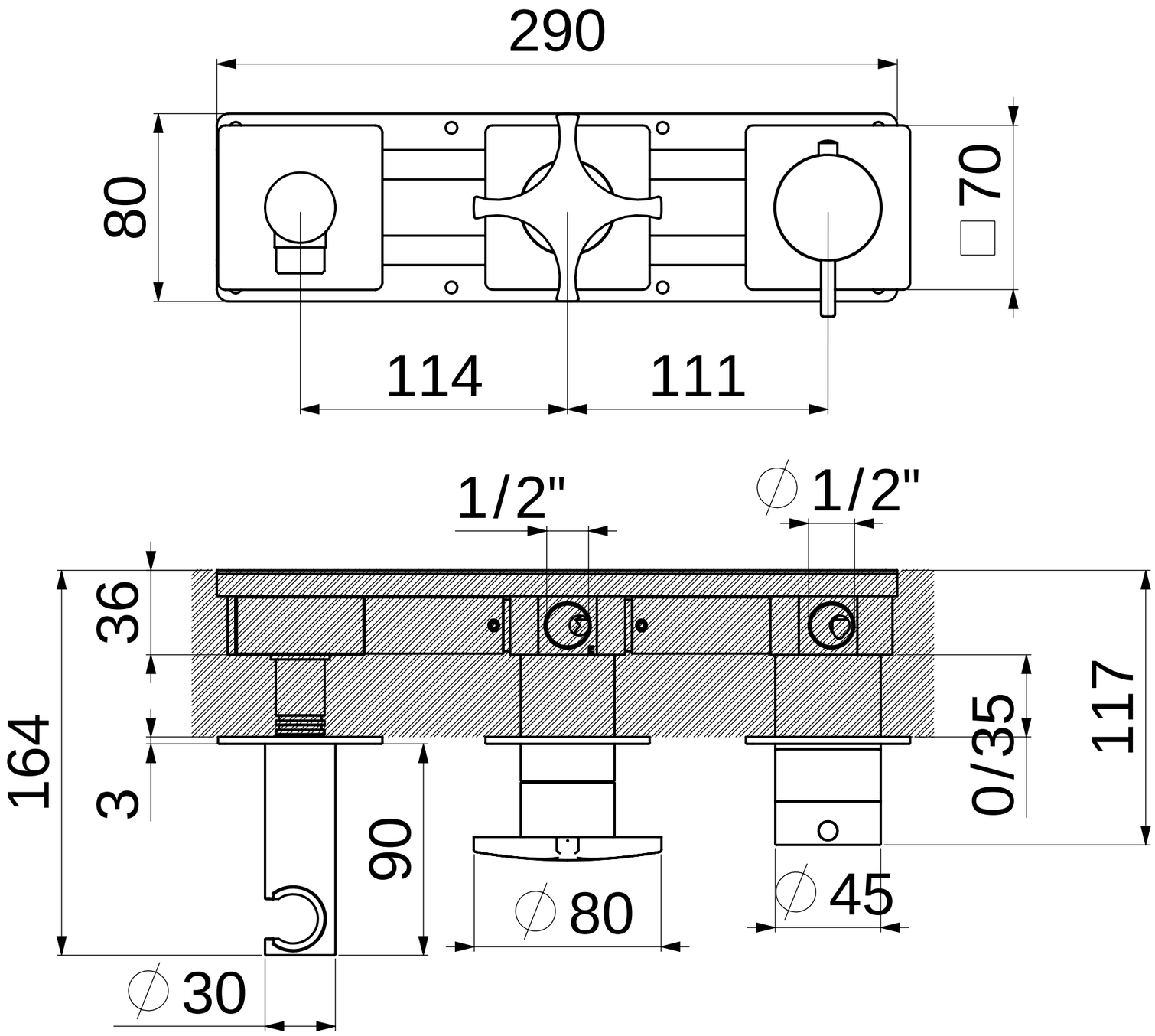

Disegno di proprietà della Geda S.R.L. Riproduzione vietata senza autorizzazione

DATA: 04/07/2025

RADOMONTE

FINITURA:

APPROVATO:

ELABORATO:

DENOMINAZIONE

TERMOSTATICO CON DEV.2 VIE E PRESA ACQUA

CODICE

DXW81