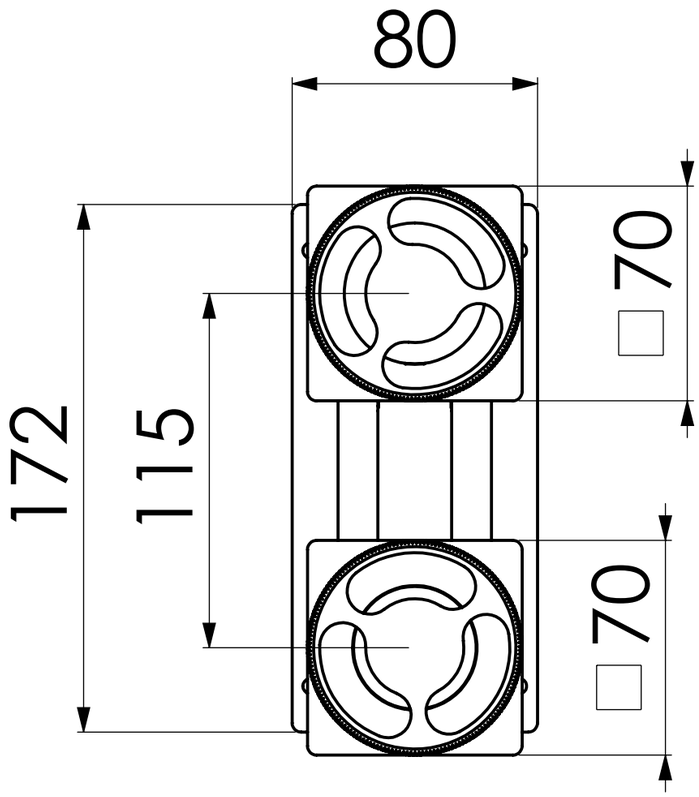

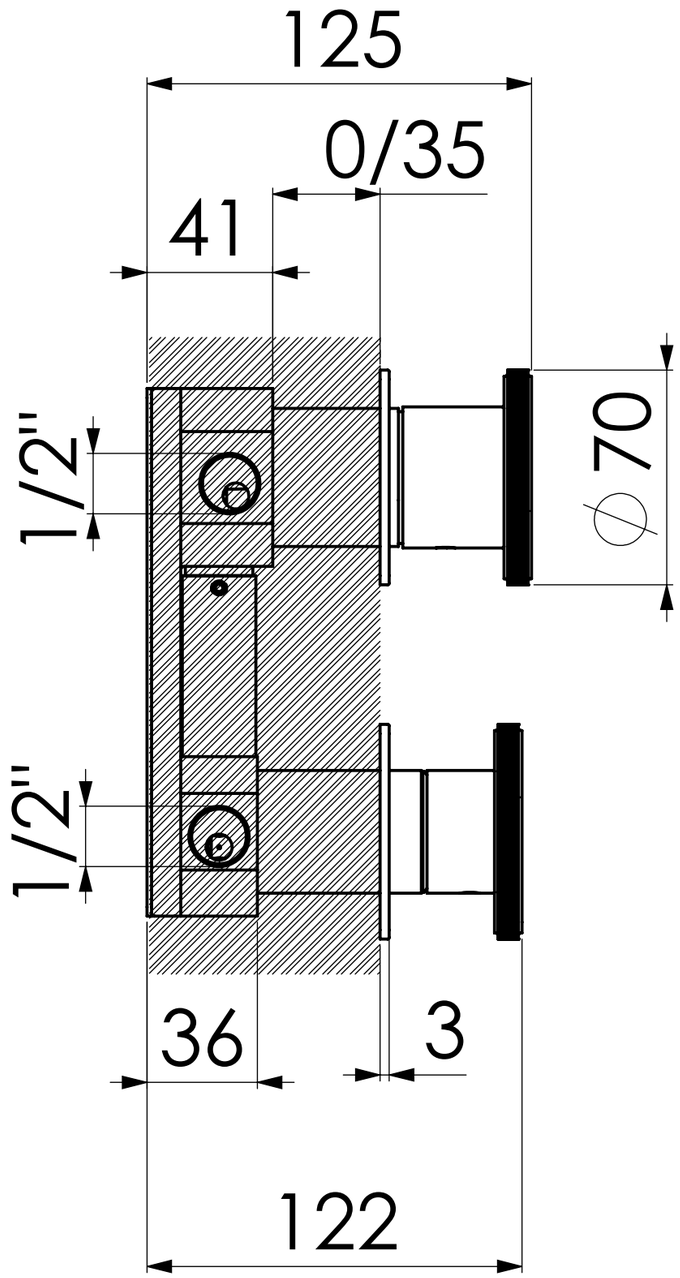

Disegno di proprietà della Geda S.R.L. Riproduzione vietata senza autorizzazione

DATA: 19/06/2025

RADOMONTE

FINITURA:

APPROVATO:

ELABORATO:

DENOMINAZIONE

KATO MISCELATORE CON DEVIATORE 3 VIE VERTICALE

CODICE

KNN5