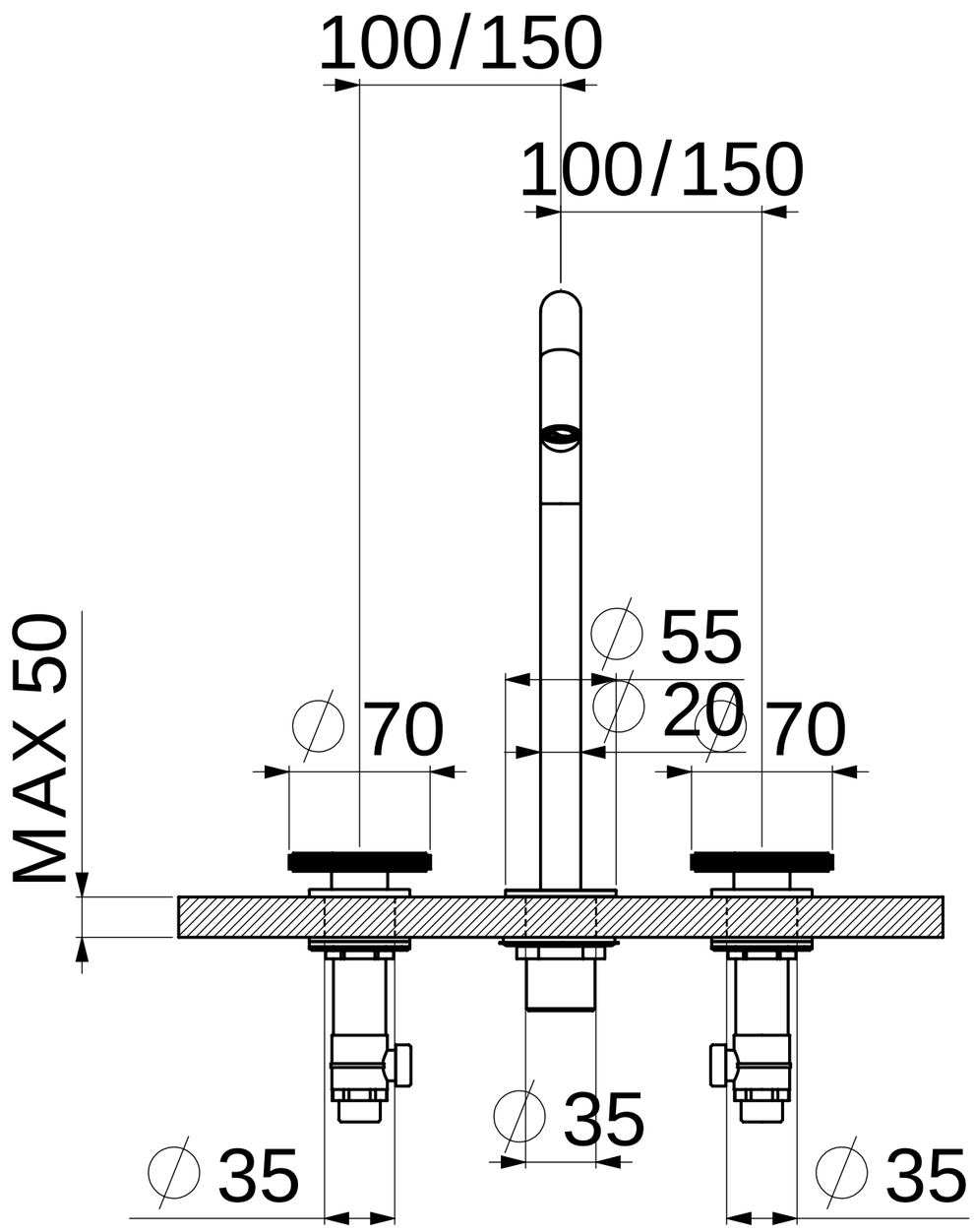

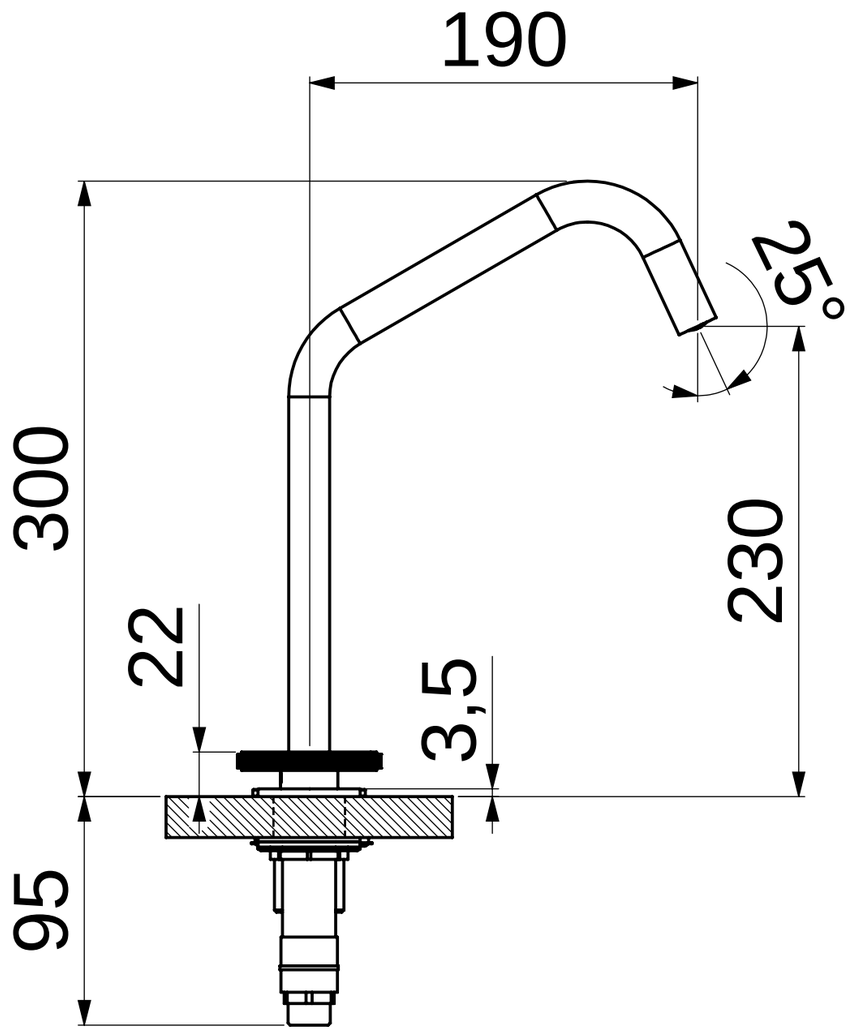

Disegno di proprietà della Geda S.R.L. Riproduzione vietata senza autorizzazione

RADOMONTE

DENOMINAZIONE
KATO 3 FORI
CANNA ALTA

DATA:	15/09/2021
DATA ULT. SALVATAGGIO:	03/07/2025

FINITURA:

APPROVATO:

ELABORATO:

CODICE
KTN31