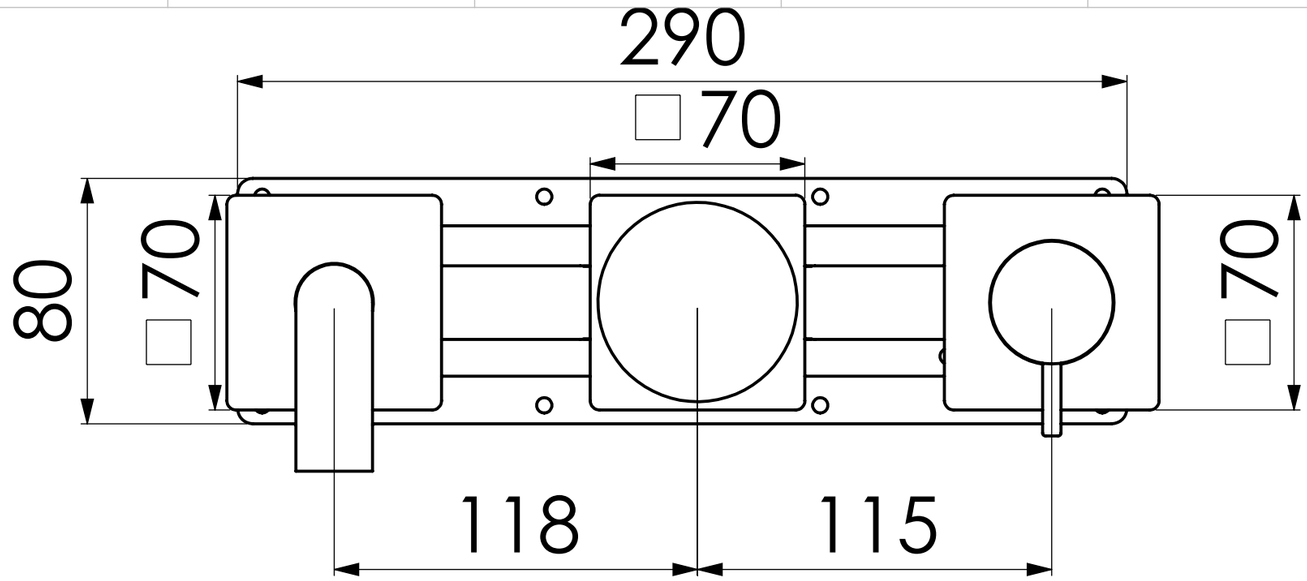

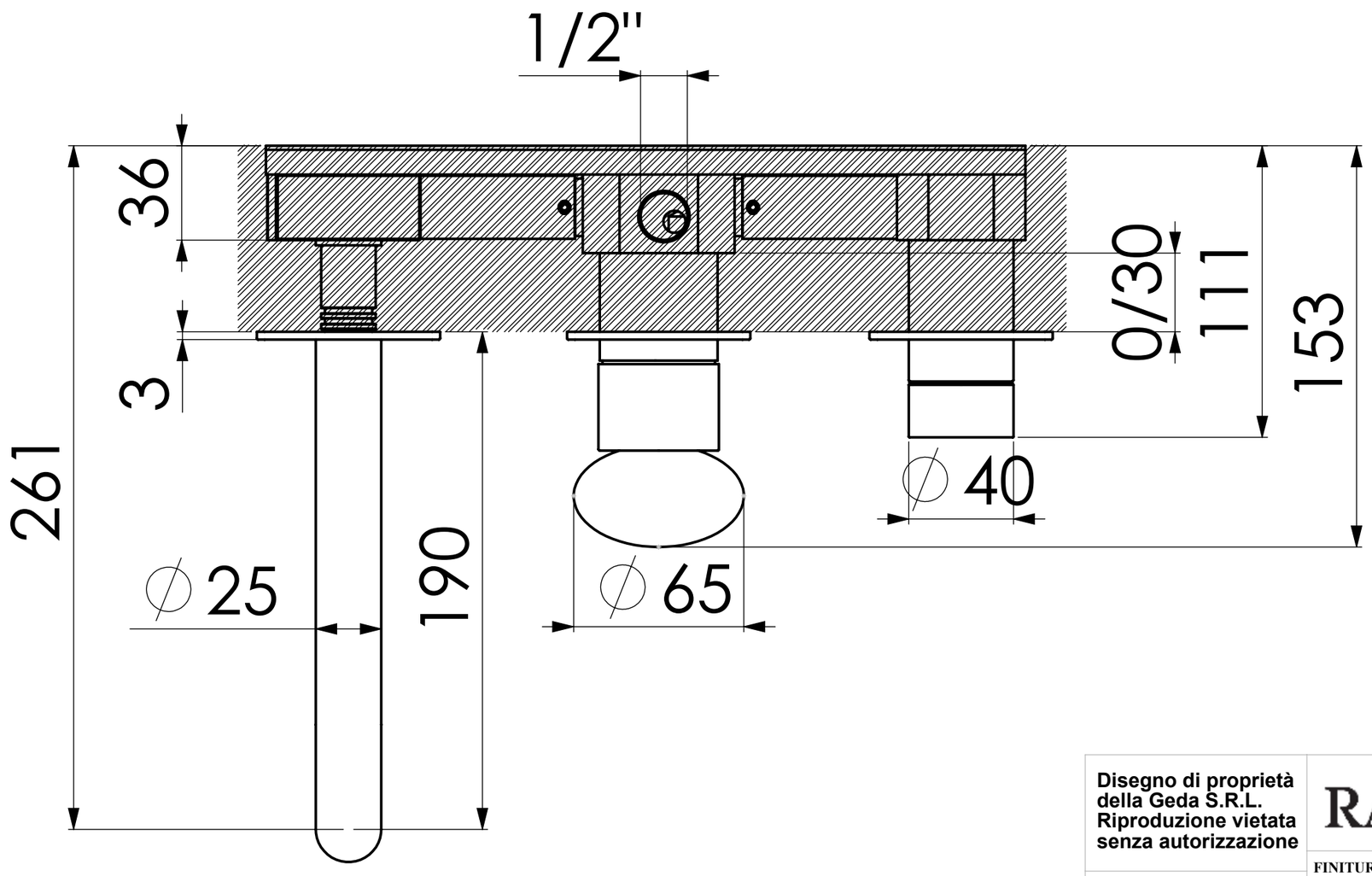

Disegno di proprietà della Geda S.R.L. Riproduzione vietata senza autorizzazione

DATA: 30/06/2025

RADOMONTE

FINITURA:

APPROVATO:

ELABORATO:

DENOMINAZIONE

MISCELATORE VASCACON DEV. 3 VIE E BOCCA DI EROGAZIONE

CODICE

MIW88