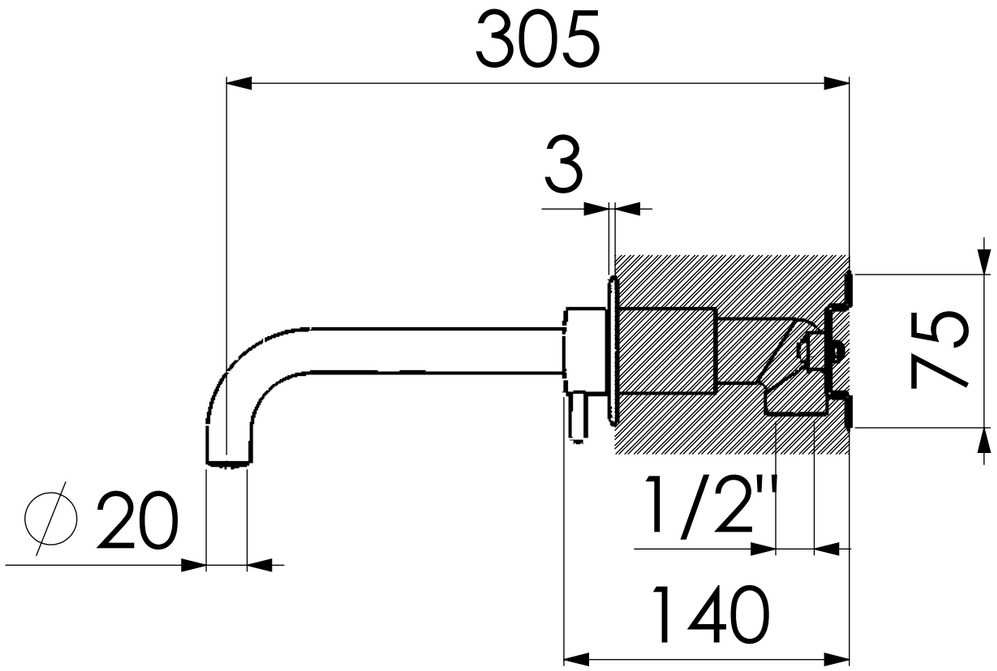

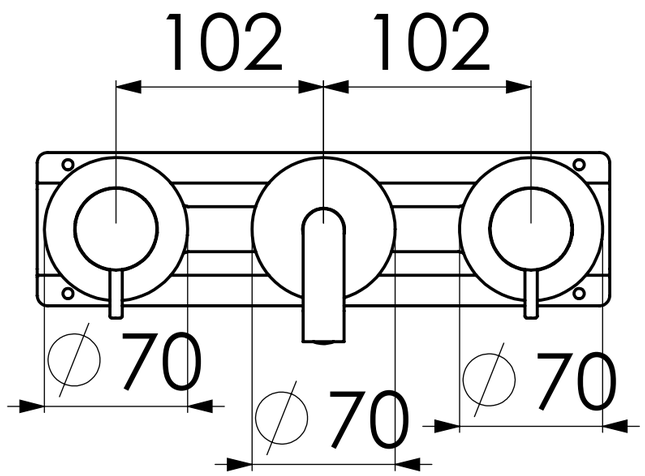

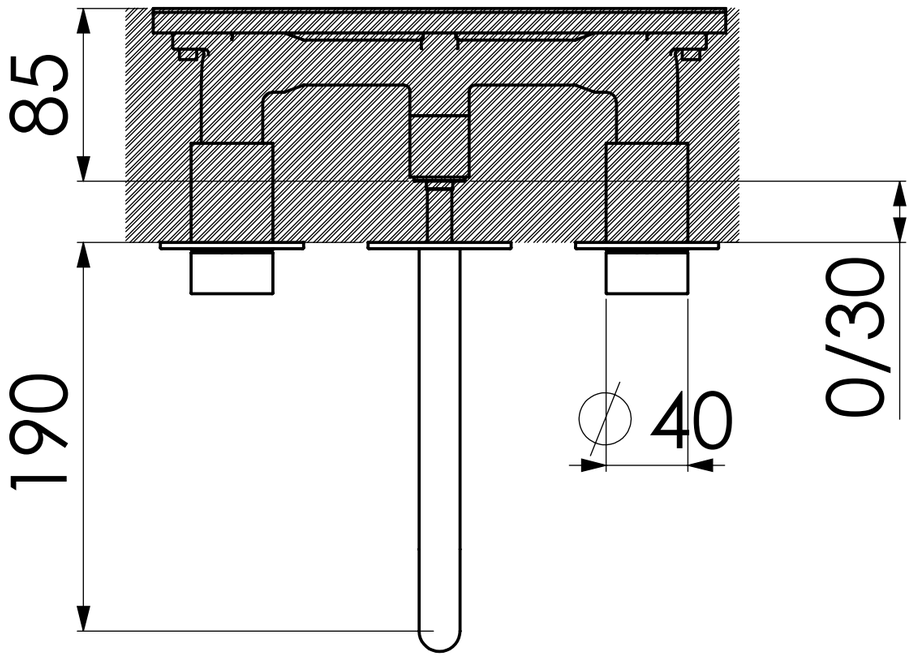

Disegno di proprietà della Geda S.R.L. Riproduzione vietata senza autorizzazione

DATA: 25/06/2025

RADOMONTE

FINITURA:

APPROVATO:

ELABORATO:

DENOMINAZIONE

TOKI LAVABO 3 FORI A MURO

CODICE

TON28